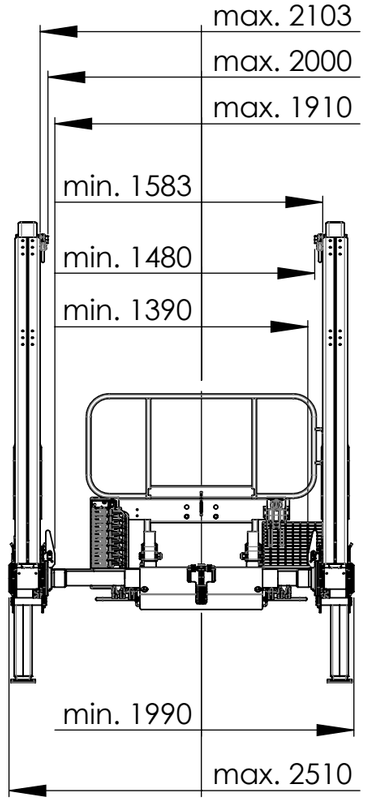

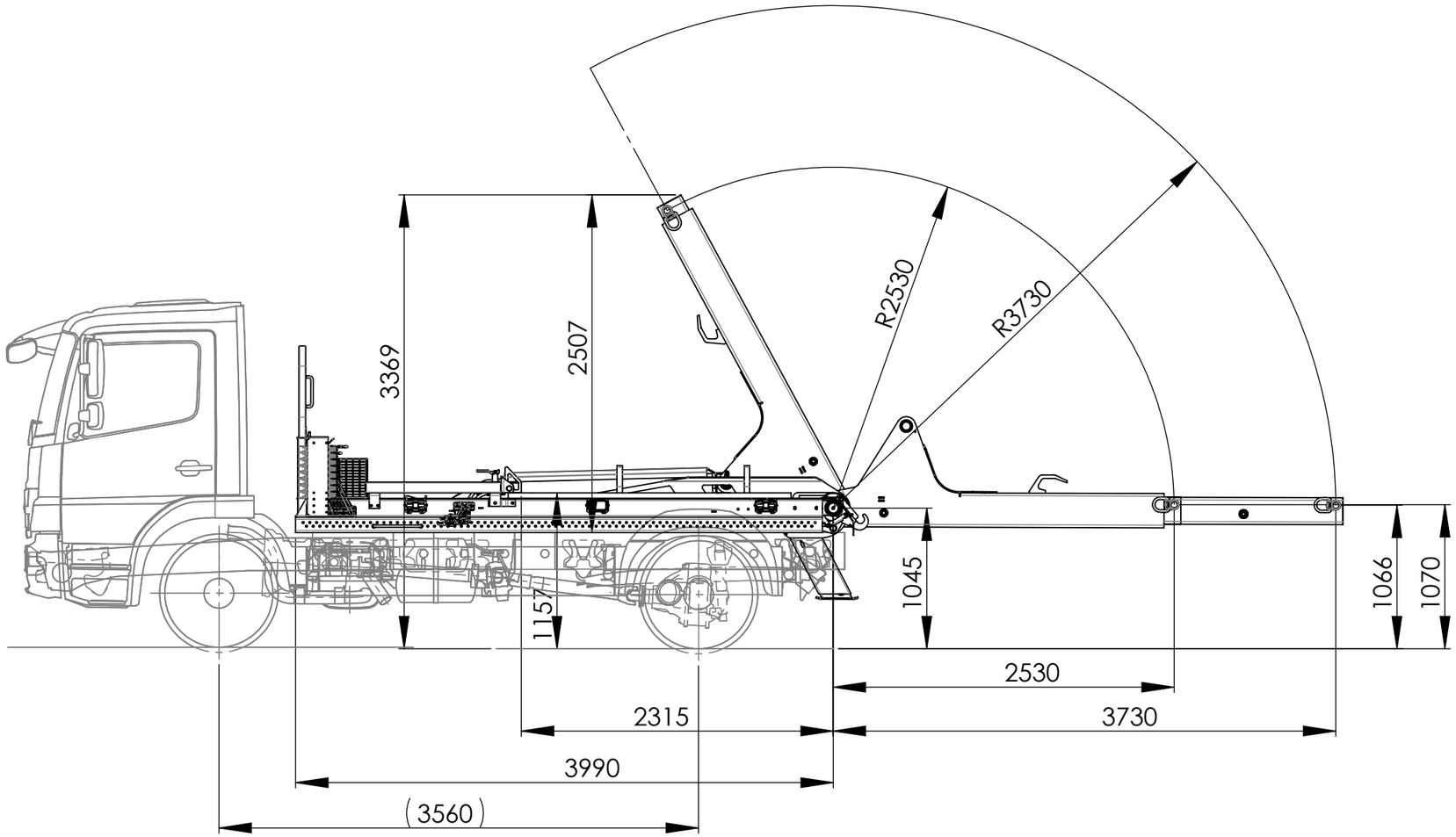

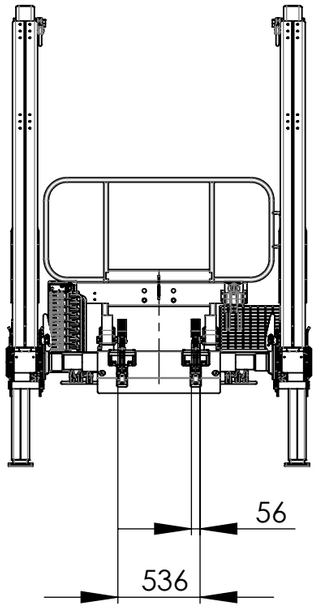

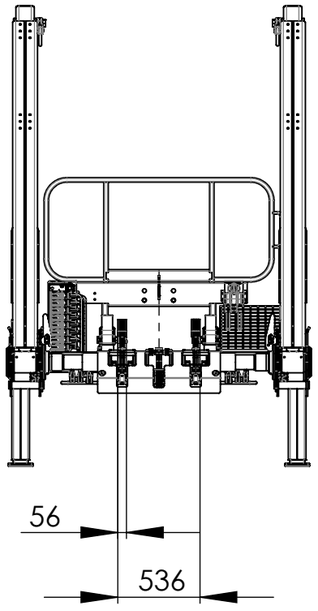

(Verwendungsbereich)				(Zul. Abw.)		(Oberfläche)	Maßstab 1:40	(Gewicht)
							(Werkstoff) (Halbzeug)	
					Datum	Name	(Benennung)	
				Bearb.	18.08.2013	Steglich	Absetzkipper AKF-V-80	
				Gepr.				
				Norm				
				HEIMANN Fahrzeugbau GmbH & Co. KG			(Zeichnungsnummer)	Blatt
								Bl.
Zust.	Änderung	Datum	Name	(Urspr.) A3			(Ers. f.)	(Ers. d.)